MILENOV - DOPLNĚNÍ INŽENÝRSKÝCH SÍTÍ

DROBNÉ OBJEKTY NA VODOVODU

UMÍSTĚNÍ VÝVODU V UZÁVĚROVÉM POKLOPU

M 1:10

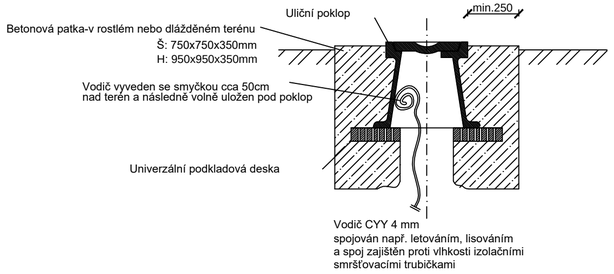

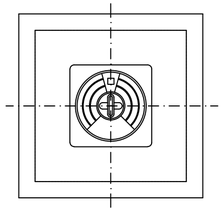

BETONOVÝ BLOK NA ODBOČCE

M 1:20

PŘÍČNÝ ŘEZ 1-1

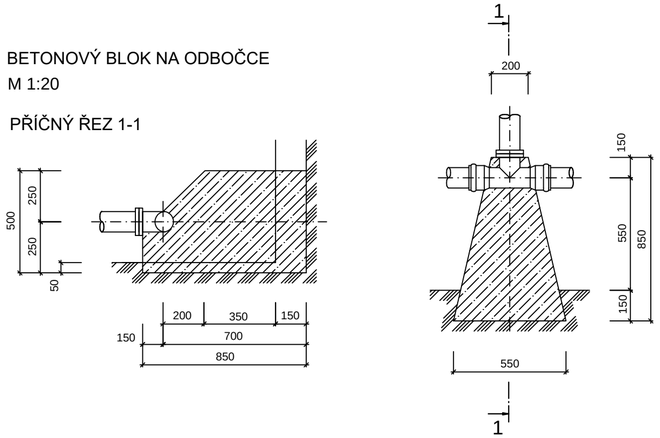

BETONOVÝ BLOK POD PATKOVÉ KOLENO

M1:20

ŘEZ

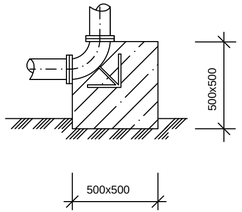

BETONOVÝ BLOK POD ŠOUPÁTKEM

M1:20

ŘEZ

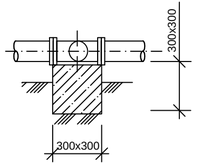

OZNAČENÍ LOMŮ VODOVODNÍHO POTRUBÍ, POLOHY ARMATUR

M 1:10

V EXTRAVILÁNU

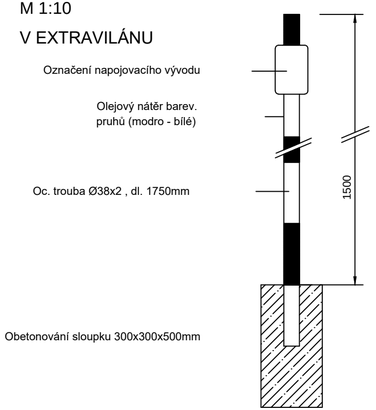

V INTRAVILÁNU

Orientační tabulky umístěné na nejbližším objektu, event. na podevzdívce přilehlého oplocení

Poznámka:

- BETONOVÉ BLOKY PROVEDENY Z BETONU C12/15 V PŘEDSTIHU PŘED TLAKOVÝMI ZKOUŠKAMI

Revize	Revizi provedl	Datum revize

PROJEKTY VODAM s.r.o.
Galašova 158, 753 01 Hranice
tel.: 581 607 107, fax: 581 604 878
E-mail: vodam@vodam.cz
www.vodam.cz

HIP	ING.PETR MATUŠKA	DATUM 06/2020	
ZODPOVĚDNÝ PROJEKTANT	ING.PETR MATUŠKA		
VYPRACOVAL	ING. DAVID PAVELKA	AUTORIZAČNÍ PODPIS	
TECHNICKÁ KONTROLA	ING. STANISLAV JURÁŇ		
ZADAVATEL	OBEC MILENOV	ZAK. ČÍSLO	04.232
OKRES	PŘEROV	ARCH. ČÍSLO	2455
KRAJ	OLOMOUCKÝ	MĚŘÍTKO	1:25
PROJEKT	MILENOV - DOPLNĚNÍ INŽENÝRSKÝCH SÍTÍ		PARÉ
OBJEKT	SO 01 VODOVOD		STUPEŇ DPS
PŘÍLOHA	DROBNÉ OBJEKTY VODOVODU		ČÍSLO PŘÍLOHY D-1.6